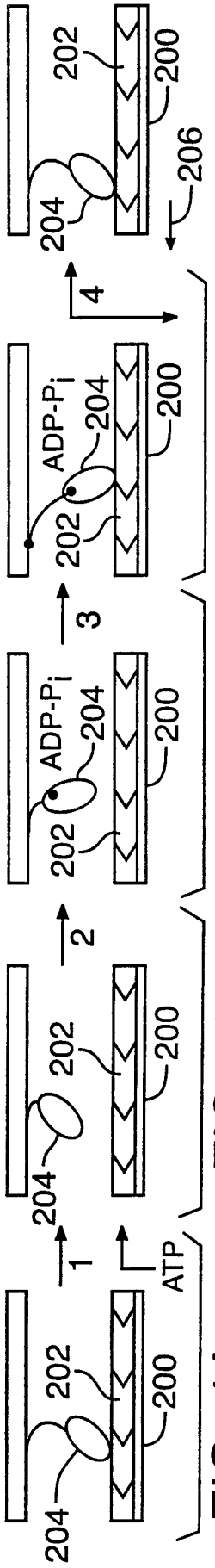

FIG. 4A

FIG. 4B

FIG. 4C

FIG. 4D

FIG. 4E

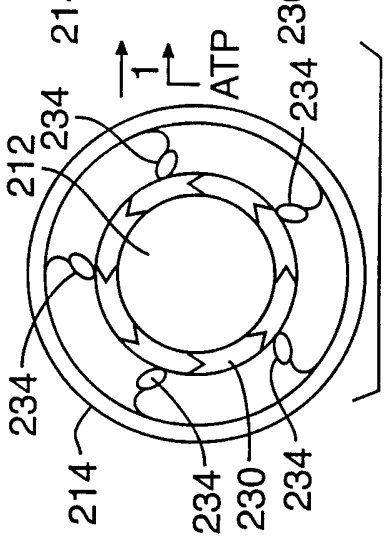

FIG. 5A

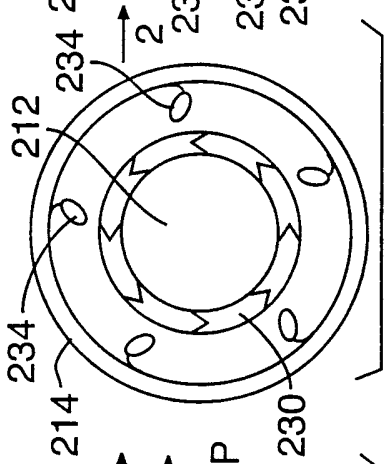

FIG. 5B

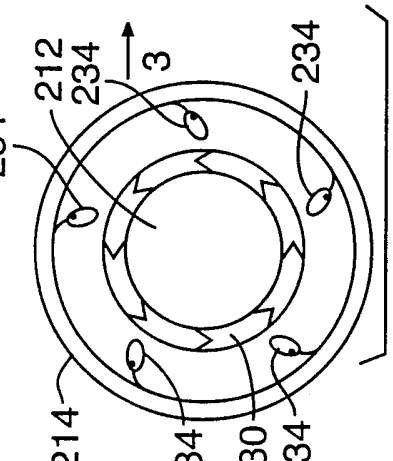

FIG. 5C

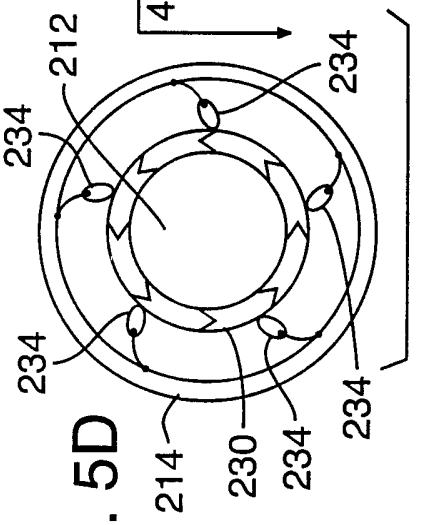

FIG. 5D

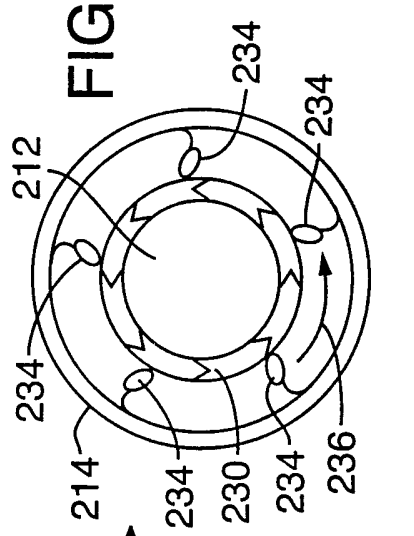

FIG. 5E