FIG. 1

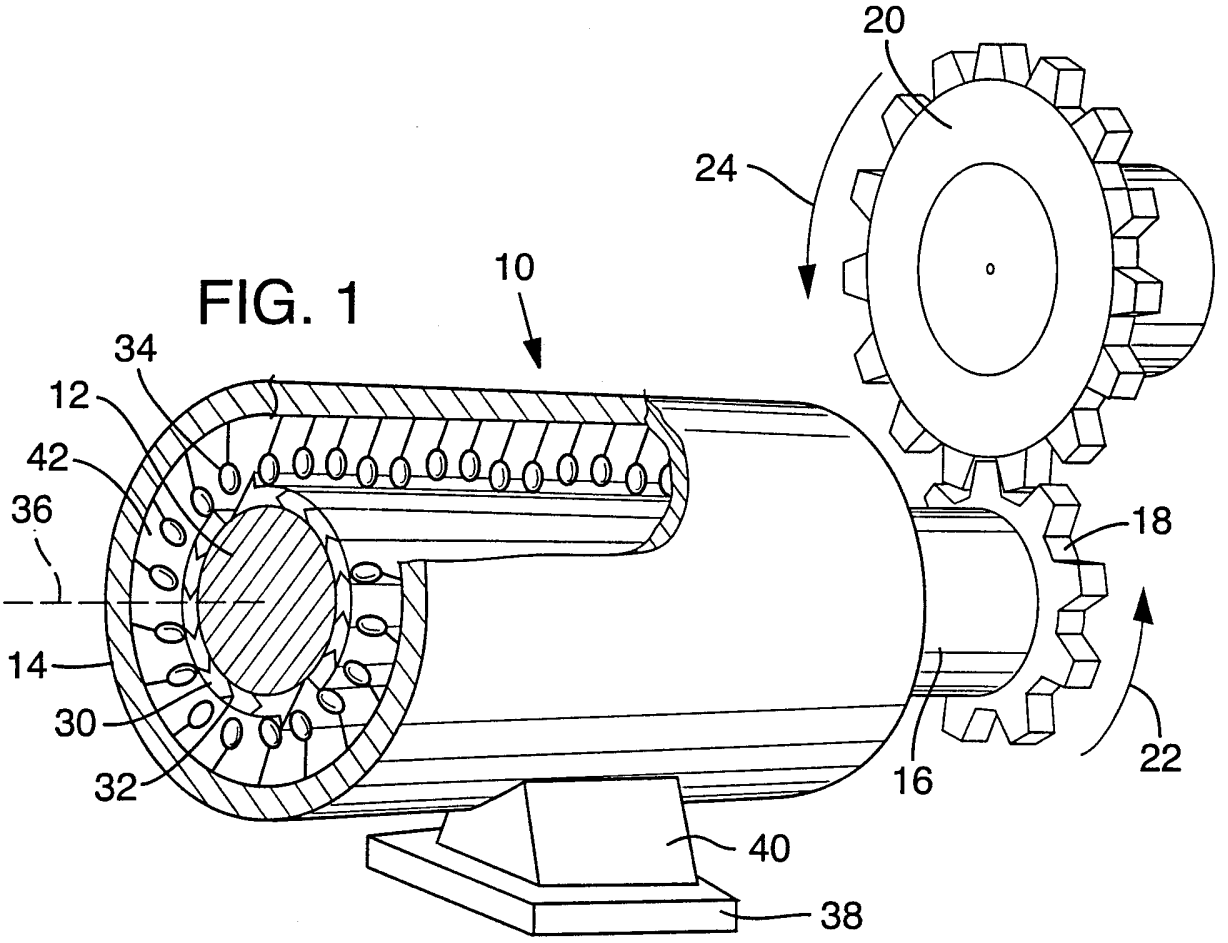
20
24
10
34
12
42
36
14
30
32
18
16
22
40
38

FIG. 2

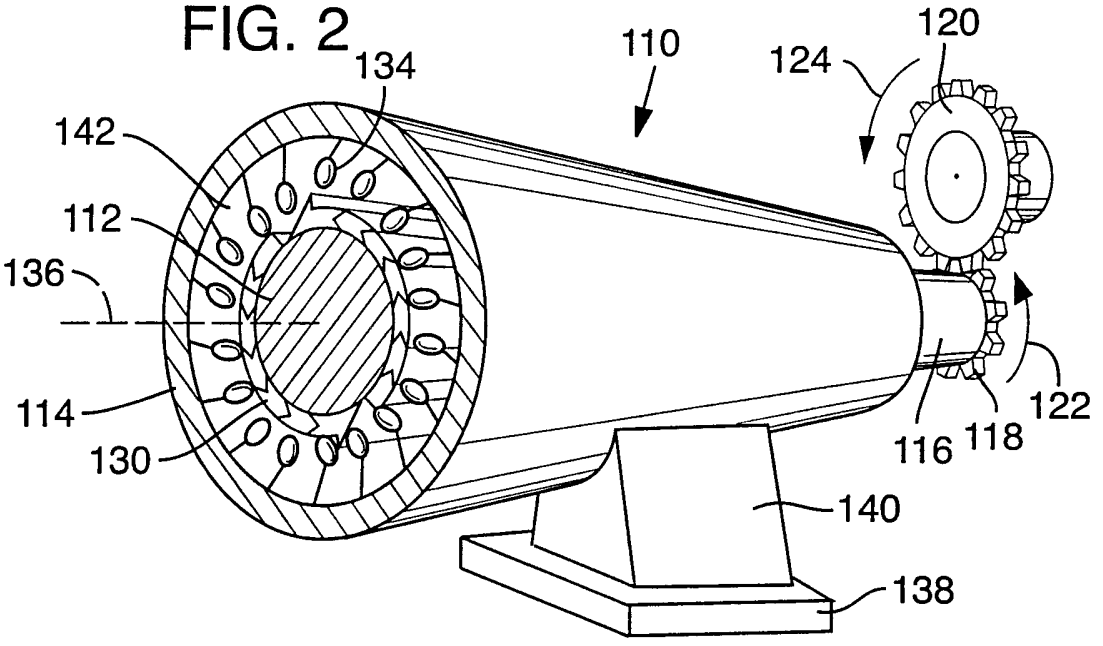
134
110
124
120
142
112
136
114
130
122
116
118
140
138