FIG. 2

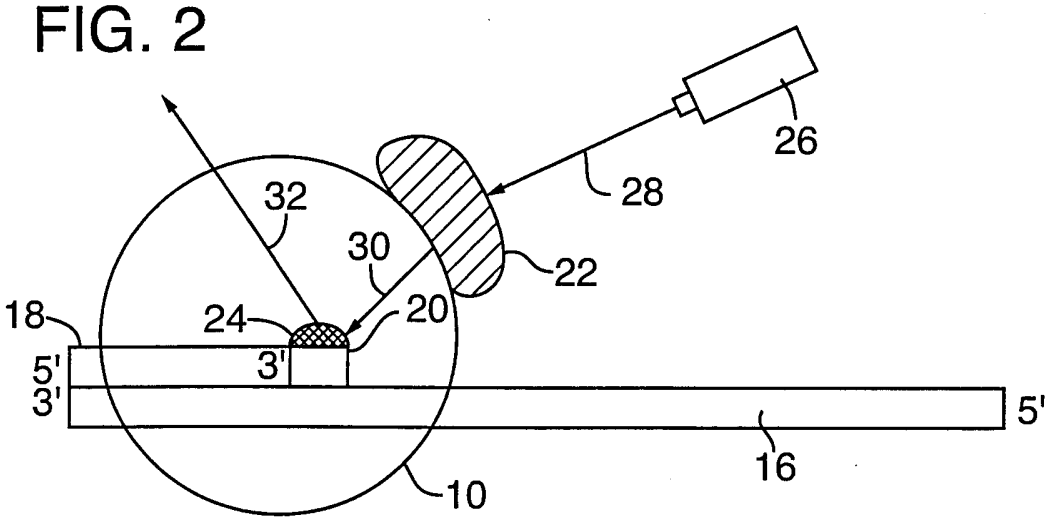
26
28
32
30
22
18
24
20
5'
3'
3'
5'
16
10

FIG. 3

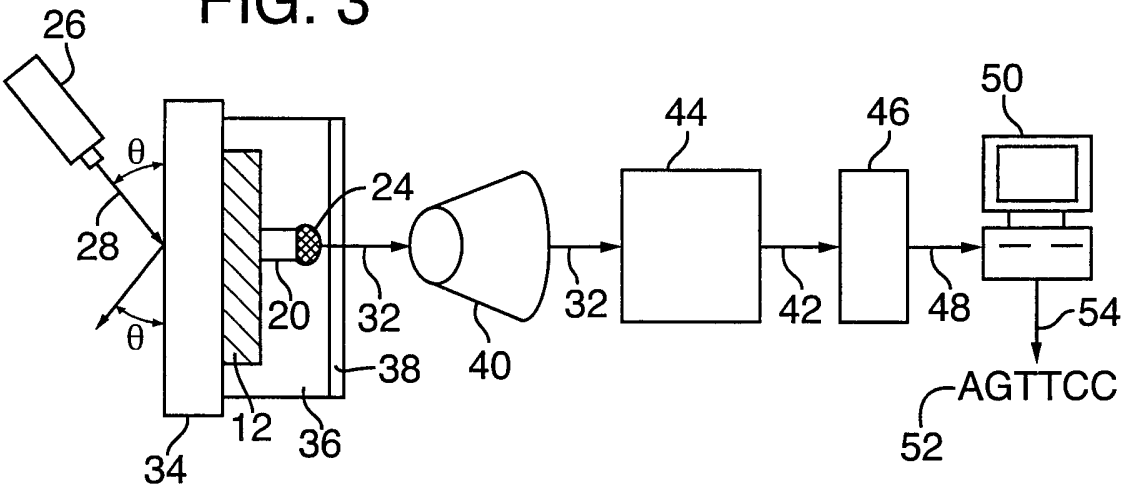
26
θ
28
θ
24
20
32
38
12
36
34
40
32
44
42
46
48
50
54
AGTTCC
52